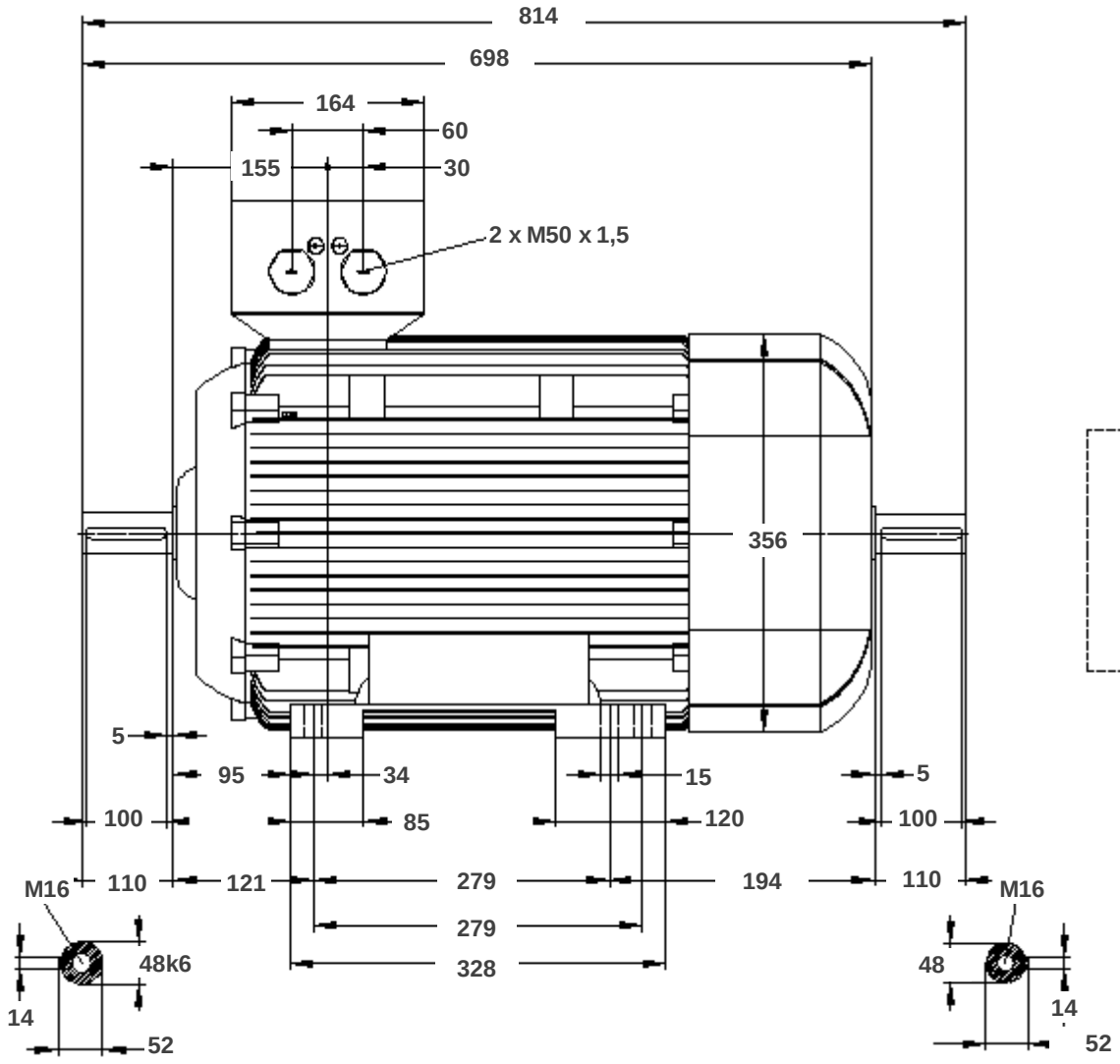

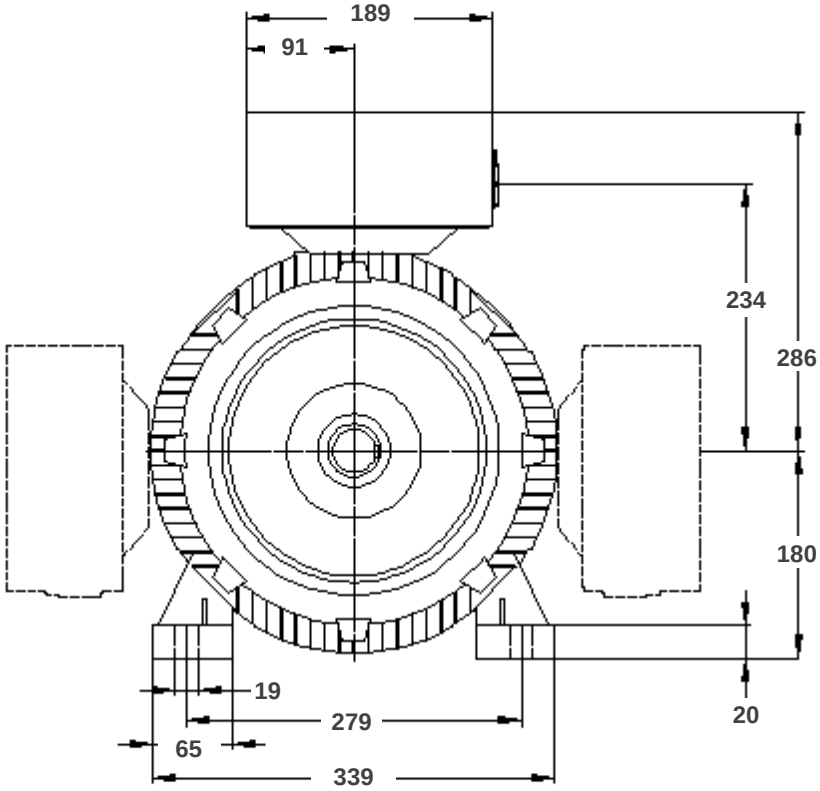

Datum / Date	24.07.2017	LAMMERS Qualität bewegt.
Version	1.00.001	

1TZ9511-1ER4 - B3

2tes Wellenende ist optional / NDE shaft is optional
Motorlänge mit Schutzdach: / motor length with canopy: 788 mm
Änderungen und Irrtümer vorbehalten / Subject to change without prior notice!